EASyS Modular Gr. 1 / size 1

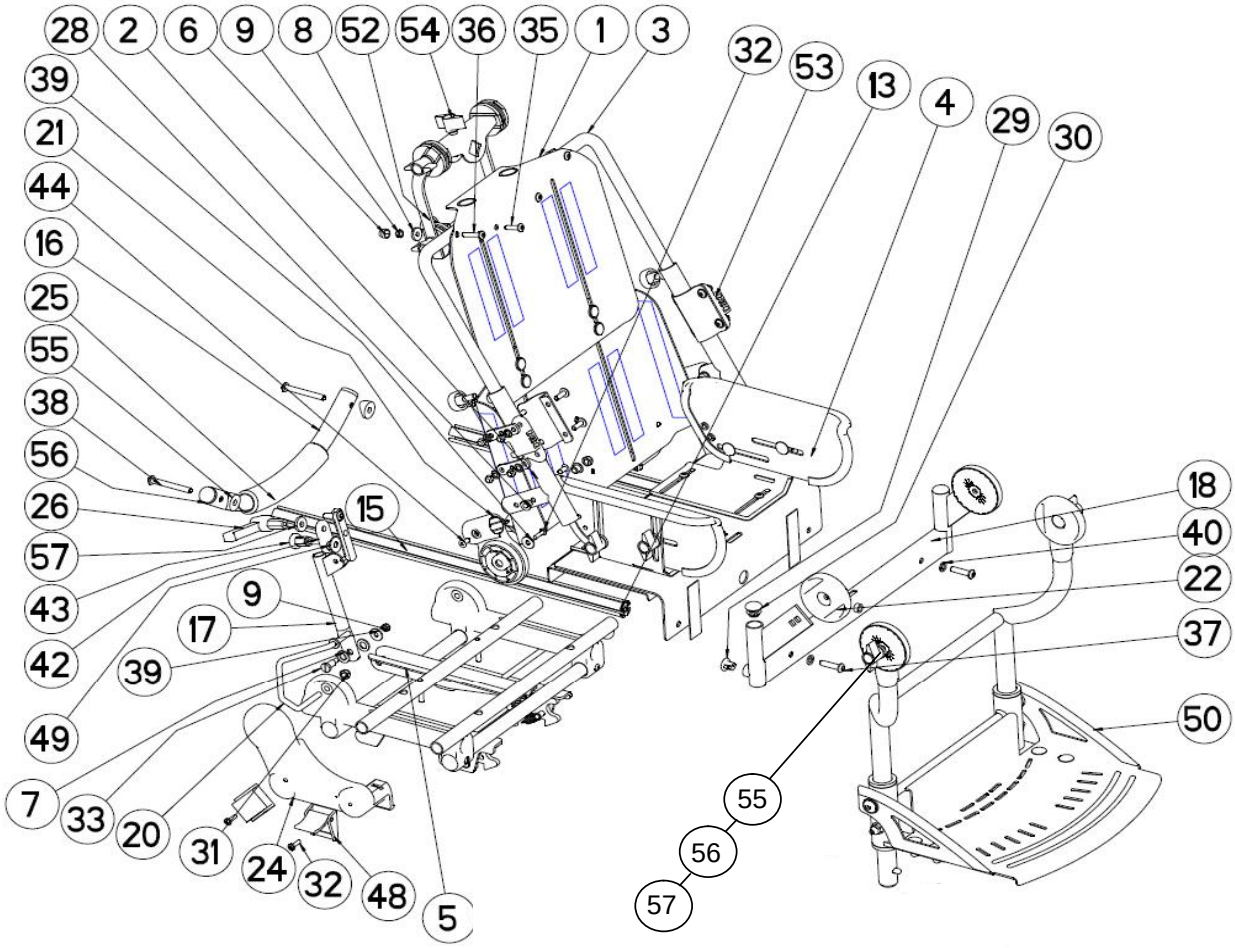

Artikelnummer/ Item Number: 9800062100000
Stand / status: 01/2012, technische Änderungen vorbehalten / subject to technical alterations

Thomas Hilfen für Behinderte GmbH Co. Medico KG · Walkmühlenstraße 1 · 27432 Bremervörde · Germany
Phone: +49 (0) 47 61 / 8860 · Fax: +49 (0) 47 61 / 886-19 · E-Mail: info@thomashilfen.de · Internet: www.thomashilfen.com

EASyS Modular Gr. 1 / size 1 9800062100000

Pos.	Art.-Nr. / Item code	Beschreibung	Description	Menge / Quantity	empf. VK-Stückpreis / Retail price per piece
A	5005120150000	Rückenpolster schwarz Modular 1	Backrest upholstery, black	1	88,33 €
B	5005122160000	Rückenbogenpolster Modular 1 RV	Upholstery for backrest bar	2	16,24 €
C	5005123019905	Sitzpolster 1 RE	Seat upholstery, black	1	51,11 €
D	5005124020000	Sitzseitenpolster schwarz Modular 1	Lateral seat upholstery black	1	30,25 €
1	9007009019005	Rückenplatte Modular 1	Backrest plate	1	124,92 €
2	9007009039005	Rückenseitenrohr Modular 1	Lateral backrest bow	2	20,82 €
3	9007009059005	Rückenbogen Modular 1	Backrest bow	1	18,74 €
4	9007009079005	Sitz Modular 1	Seat Modular size 1	1	162,40 €
5	9007005010000	Sitzadapter 1	Seat adapter, construction kit, 1	1	115,11 €
6	6730120059905	Sechskantschutzkappe M 5	Hexagon protecting cap	2	0,13 €
7	6970000870000	Scheibe DIN 433 PA 8,4 -15 x 1,6	Washer DIN 433 PA 8,4-15x1,6	4	0,16 €
8	6970000560000	Scheibe Kst schwarz 5,3 - 15 x 2,5	Washer Plastic black	2	0,13 €
9	6900000541000	Selbsts.Mutter verzinkt DIN 985 M 5	Self-locking nut M5	3	0,20 €
15	6800004000000	Führungsprofil Gr. 1	Guidance profile size 1	2	4,67 €
16	6800008009905	Griffbogen Gr. 1	Hand bar size 1	1	4,64 €
17	6800109189005	Rückenstange Modular 1	Backrest bar	1	26,95 €
18	6800041009905	Quertraverse Gr.1	Horizontal cross arm size 1	1	35,53 €
19	6800009000000	Hebel links	Left lever	1	6,82 €
20	6800010000000	Hebel rechts	Right lever	1	6,82 €
21	7502000009905	Gelenk Rückenwinkel	Joint back angle	2	2,65 €
22	7502004009905	Gelenk Kniewinkel	Joint knee angle	2	1,42 €
23	7502002009905	Seitenteil links	Side support left with drilling	1	3,71 €
24	7502003009905	Seitenteil rechts	Side support right with drilling	1	3,71 €
25	7502012009905	Griffgummi	Grip rubber	1	3,08 €
26	7502013989005	Klemmhebel mit Distanzbolzen M6	Release lever w. distance bolt M6	1	12,15 €
27	7502022009905	Stabilisator Eckverbinder	Stabilizer corner connection	2	1,08 €
28	7502010009712	Gleitlager Hebel	Floating bearing lever	4	0,47 €
29	7502016009905	Stopfen Gewindebohrung	Plug tap hole	2	0,26 €
30	7502017009905	Stopfen Quertraverse	Plug cross arm	2	0,06 €
31	6900000641000	Selbsts.Mutter verz DIN 985 M 6	Self-closing nut M6	4	0,04 €
32	6910401420000	EJOT -Schraube WN 1411 KB 4,0 x 14	EJOT screw WN 1411 KB 4,0x14	6	0,08 €
33	6930501270000	Ansatzschraube DIN 923 M5 x 12	Shoulder screw M5x12	1	0,94 €
35	6930502022000	Linsenschraube ISO 7380 M 5 x 20	Fillister head screw ISO7380 M5x20	2	0,33 €
36	6930502522000	Linsenschraube ISO 7380 M 5 x 25	Fillister head screw ISO7380 M5x25	2	0,33 €
37	6930602522000	Linsenschraube ISO 7380 M 6 x 25	Fillister head screw ISO7380 M6x25	2	0,34 €
38	6930605022000	Linsenschraube ISO 7380 M 6 x 50	Fillister head screw ISO 7380 M6x50	2	0,59 €
39	6970000050001	Scheibe ISO 7093 5,3 -15 x 1,2	Washer ISO 7093 5,3-15x1,2	3	0,02 €
40	6970400060000	Fächerscheibe DIN 6798 6,4	Serrated washer DIN 6798	2	0,09 €
41	6970000060000	Scheibe ISO 7090 B 6,4 -12 x1,6	Washer ISO 7090 B 6,4-12x1,6	2	0,04 €
42	6970000200000	2-Loch-Scheibe 40 x 20 x 4 mm	2-hole washer	1	4,50 €
43	9700635100001	Zugschnäpper mit Arretierung Gr. 2	Locking pin	1	8,71 €
44	6970501450000	Blindniete DIN 7337 A 5,0 x 14	Blind rivet DIN 7337 A5,0 x 14	4	0,18 €
48	5900082020000	Schließer für Gurt gebohrt	Closer for belt, drilled	4	3,35 €
49	6970000670000	Scheibe ISO 7093 PA 6,4 -18 x 1,6	Washer ISO 7093 PA 6,4-18x1,6	1	0,12 €
50	9007003607022	BG Fußstütze komplett Gr. 1	Construction kit Footrest size 1	1	173,96 €
51	6970000560000	Scheibe Kst schwarz 5,3 - 15 x 2,5	Washer Plastic black	2	0,13 €
52	6930601680000	Rändelschraube M 6 x 16	Knurled screw M 6 x 16	4	0,72 €
53	9007050209005	Beschläge Wetterdach Paar	Fittings for sun and rain cover (pair)	1	25,74 €
54	9007009099005	Kopfstützenführung Modular schwarz	Adapter Headrest black	1	
55	6900000680000	Flügelmutter M 6 KSt schwarz	Wing Nut M6 plastic black	1	0,65 €
56	6930060257000	Flachrundschr.DIN 603 M6x25	Round-Head Screw DIN 603 M6x25	1	0,09 €
57	6970000060002	Scheibe DIN 7349 6,4 -17 x 3,0	Washer DIN 7349 6,4 -17 x 3,0	1	0,10 €

Artikelnummer/ Item Number: 9800062100000
Alle Preise in € zzgl. der gesetzlichen Mwst. / All recommended prices in € plus VAT
Stand / status: 01/2012, technische Änderungen vorbehalten / subject to technical alterations

Ersatzteilliste / Spare parts list

EASyS Modular Gr. 2 / size 2

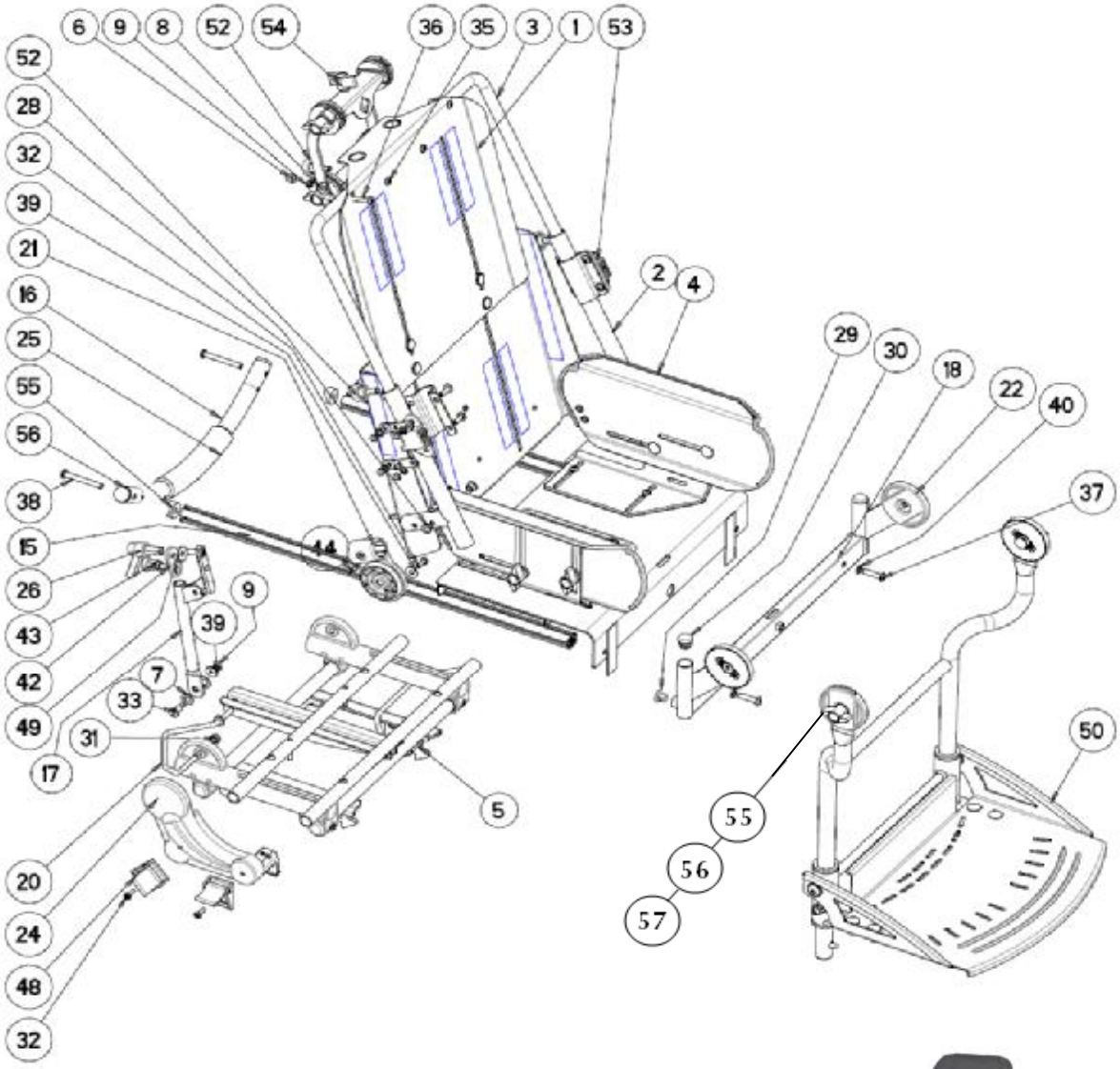

Artikelnummer/ Item Number: 9800064100000
Stand / status: 01/2012, technische Änderungen vorbehalten / subject to technical alterations

Thomas Hilfen für Behinderte GmbH Co. Medico KG · Walkmühlenstraße 1 · 27432 Bremervörde · Germany
Phone: +49 (0) 47 61 / 8860 · Fax: +49 (0) 47 61 / 886-19 · E-Mail: info@thomashilfen.de · Internet: www.thomashilfen.com

EASyS Modular Gr. 2 / size 2

Pos.	Art.-Nr. / Item code	Beschreibung	Description	Menge / Quantity	empf. VK-Stückpreis / Retail price per piece
A	5005120160000	Rückenpolster schwarz Modular 2	Backrest upholstery, black	1	92,82 €
B	5005122170000	Rückenbogenpolster Modular 2 RV	Upholstery for backrest bar	2	14,92 €
C	5005127019905	Sitzpolster 2	Seat upholstery, black	1	66,25 €
D	5005128020000	Sitzseitenpolster schwarz Modular 2	Lateral seat upholstery black	1	32,71 €
1	9007009029005	Rückenplatte Modular 2	Backrest plate Modular 2 Bj. 11	1	145,75 €
2	9007009049005	Rückenseitenrohr Modular 2	Lateral backrest bow Modular 2	2	20,82 €
3	9007009069005	Rückenbogen Modular 2	Backrest bow Modular 2	1	18,74 €
4	9007009089005	Sitz Modular 2 Bj. 11	seat Modular 2	1	162,40 €
5	9006985010000	Sitzadapter 2 für Produkt	Seat adapter, construction kit, 2	1	100,20 €
6	6730120059905	Sechskantschutzkappe M 5	Hexagon protecting cap	2	0,13 €
7	6970000870000	Scheibe DIN 433 PA 8,4 -15 x 1,6	Washer DIN 433 PA 8,4-15x1,6	4	0,16 €
8	6970000560000	Scheibe Kst schwarz 5,3 - 15 x 2,5	Washer Plastic black 5,3 - 15 x 2,5	2	0,13 €
9	6900000541000	Selbstsichernde Mutter verzinkt DIN 985 M 5	Self-locking nut M5	3	0,20 €
15	6800104000000	Führungsprofil Gr.2	Guidance profile size 1	2	8,03 €
16	6800108009905	Griffbogen Gr. 2 schwarz	Hand bar size 1	1	5,26 €
17	6800109199005	Rückenstange Modular 2	Backrest bar	1	27,52 €
18	6800111009905	Quertraverse Gr. 2	Horizontal cross arm size 1	1	36,90 €
19	6800009000000	Hebel links	Left lever	1	6,82 €
20	6800010000000	Hebel rechts	Right lever	1	6,82 €
21	7502000009905	Gelenk Rückenwinkel	Joint back angle	2	2,65 €
22	7502004009905	Gelenk Kniewinkel	Joint knee angle	2	1,42 €
23	7502002009905	Seitenteil links	Side support left with drilling	1	3,71 €
24	7502003009905	Seitenteil rechts	Side support right with drilling	1	3,71 €
25	7502012009905	Griffgummi	Grip rubber	1	3,08 €
26	7502013989005	Klemmhebel mit Distanzbolzen M6	Release lever w. distance bolt M6	1	12,15 €
27	7502022009905	Stabilisator Eckverbinder	Stabilizer corner connection	2	1,08 €
28	7502010009712	Gleitlager Hebel	Floating bearing lever	4	0,47 €
29	7502016009905	Stopfen Gewindebohrung	Plug tap hole	2	0,26 €
30	7502017009905	Stopfen Quertraverse	Plug cross arm	2	0,06 €
31	6900000641000	Selbsts.Mutter verzinkt DIN 985 M 6	Self-closing nut M6	4	0,04 €
32	6910401420000	EJOT -Schraube WN 1411 KB 4,0 x 14	EJOT screw WN 1411 KB 4,0x14	6	0,08 €
33	6930501270000	Ansatzschraube DIN 923 M5 x 12	Shoulder screw M5x12	1	0,94 €
35	6930502022000	Linsenschraube ISO 7380 M 5 x 20	Fillister head screw ISO7380 M5x20	2	0,33 €
36	6930502522000	Linsenschraube ISO 7380 M 5 x 25	Fillister head screw ISO7380 M5x25	2	0,33 €
37	6930602522000	Linsenschraube ISO 7380 M 6 x 25	Fillister head screw ISO7380 M6x25	2	0,34 €
38	6930605022000	Linsenschraube ISO 7380 M 6 x 50	Fillister head screw ISO 7380 M6x50	2	0,59 €
39	6970000050001	Scheibe ISO 7093 5,3 -15 x 1,2	Washer ISO 7093 5,3-15x1,2	3	0,02 €
40	6970400060000	Fächerscheibe DIN 6798 6,4	Serrated washer DIN 6798	2	0,09 €
41	6970000060000	Scheibe ISO 7090 B 6,4 -12 x1,6	Washer ISO 7090 B 6,4-12x1,6	2	0,04 €
42	6970000200000	2-Loch-Scheibe 40 x 20 x 4 mm	2-hole washer	1	4,50 €
43	9700635100001	Zugschnäpper mit Arretierung Gr. 2	Locking pin	1	8,71 €
44	6970501450000	Blindniete DIN 7337 A 5,0 x 14	Blind rivet DIN 7337 A5,0 x 14	4	0,18 €
48	5900082020000	Schließer für Gurt gebohrt	Closer for belt, drilled	4	3,35 €
49	6970000670000	Scheibe ISO 7093 PA 6,4 -18 x 1,6	Washer ISO 7093 PA 6,4-18x1,6	1	0,12 €
50	9007003617022	BG Fußstütze komplett Gr. 2	Construction kit Footrest size 2	1	207,21 €
51	6970000560000	Scheibe Kst schwarz 5,3 - 15 x 2,5	Washer Plastic black	2	0,13 €
52	6930601680000	Rändelschraube M 6 x 16	Knurled screw M 6 x 16	4	0,72 €
53	9007050209005	Beschläge Wetterdach Paar	Fittings for sun and rain cover (pair)	1	25,74 €
54	9007009099005	Kopfstützenführung Modular schwarz	Adapter Headrest black	1	
55	6900000680000	Flügelmutter M 6 KSt schwarz	Wing Nut M6 plastic black	1	0,65 €
56	6930602570000	Flachrundschr.DIN 603 M6x25	Round-Head Screw DIN 603 M6x25	1	0,09 €
57	6970000060002	Scheibe DIN 7349 6,4 -17 x 3,0	Washer DIN 7349 6,4 -17 x 3,0	1	0,10 €

Alle Preise in € zzgl. der gesetzlichen Mwst. / All recommended prices in € plus VAT
Stand / status: 01/2012, technische Änderungen vorbehalten / subject to technical alterations